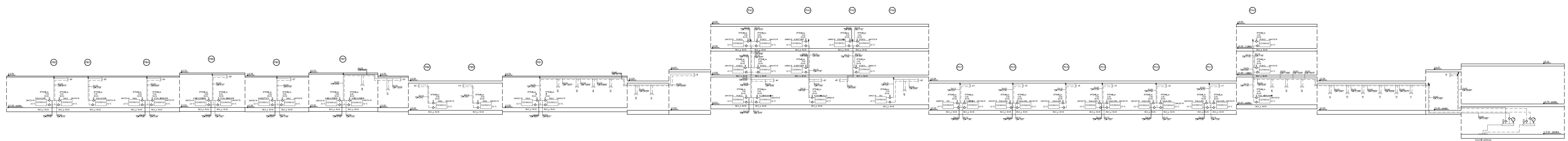

Czynnik grzewczy
pochodzący z
węzła cieplowniczego

Pracownia Audytorska inż. Jacek Stępień ul. Kilińskiego 49L 27 - 400 Ostrowiec Św. tel.fax.(041) 265 24 64		Numer rys.: 8		Branża: Sanitarna	Skala: 1:100
Funkcja:	Imię i nazwisko:	Nr upr.	Podpis:	Inwestor: Powiat Lęborski ul. Czołgistów 5 84-300 Lębork	Adres: Powiatowe Centrum Edukacyjne - Zespół Szkół Ponadgimnazjalnych Nr 2 Centrum Kształcenia Praktycznego ul. I Armii Wojska Polskiego 31 84-300 Lębork
Projektował:	mgr inż. Wojciech Kwaśnik	PDK/0007/POOS/07		Data opracowania projektu : sierpień 2009	
				Rodzaj projektu: INSTALACJA C.O.	
Sprawdzał:	mgr inż. Ludwik Rogala	PDK/0066/POOS/06		Temat: Rozwinięcie segment A, B, C.	Stadium: PB