Konstrukcja wspornika płyty przejściowej

skala 1:20, 1:10

Schemat wbudowania

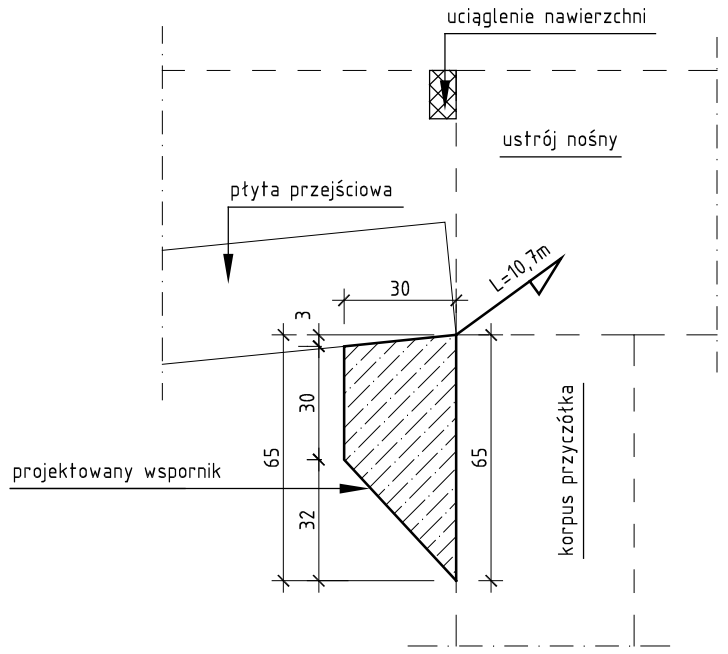

Zestawienie dla 1-go wspornika

NR	Średnica [mm]	Długość [cm]	Ilość [szt.]	Długość łączna A III N [m] 12	16	20
1	12	123	85	104,55		
2	12	1050	12	126		
3	16	54	42		22,68	
4	116	46	21			
5	20	65	22			14,30
Długość łączna			[m]	230,55	36,98	14,30
Masa 1m			[kg/m]	0,888	1,578	2,466
RAZEM			[kg]	204,7	58,4	35,3
OGÓŁEM STALI			[kg]	298,3		

stal A-III N

wykonac 2 wsporniki

V_{B30} = 1,6 m^3

F_{desk} = 8,5 m^2

Pręty żebrowane

ϕ 16

skala 1:5

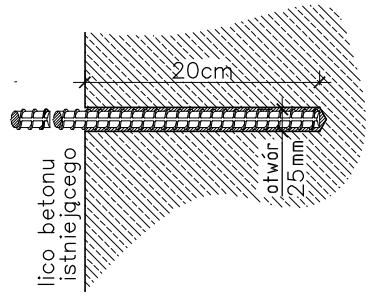

Pręty ze stali A-IIIN wklejać na zaprawe cem.-piask. w otw. ϕ25 o głębokości 20cm.

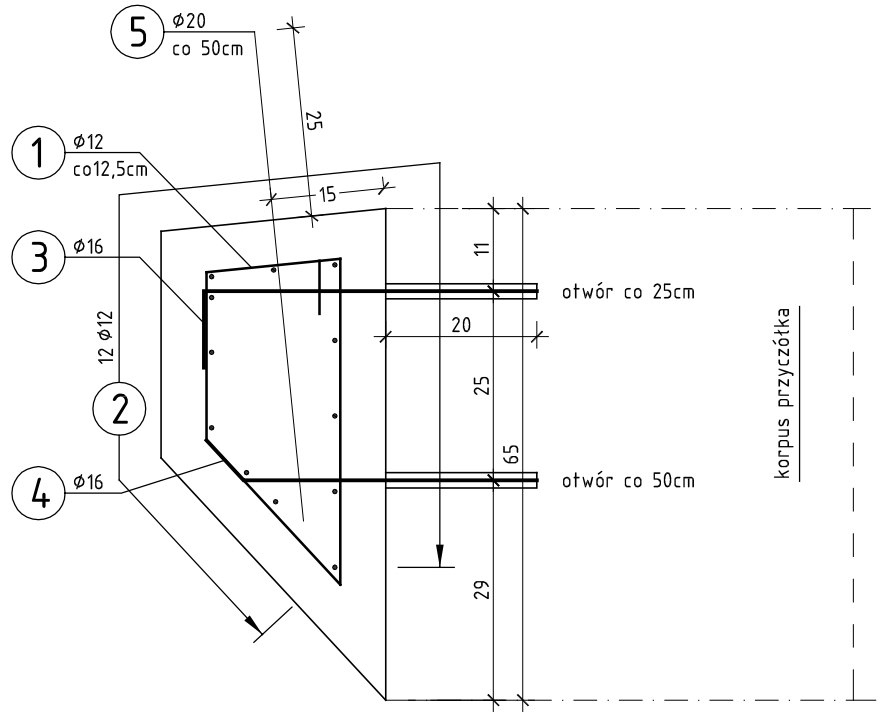

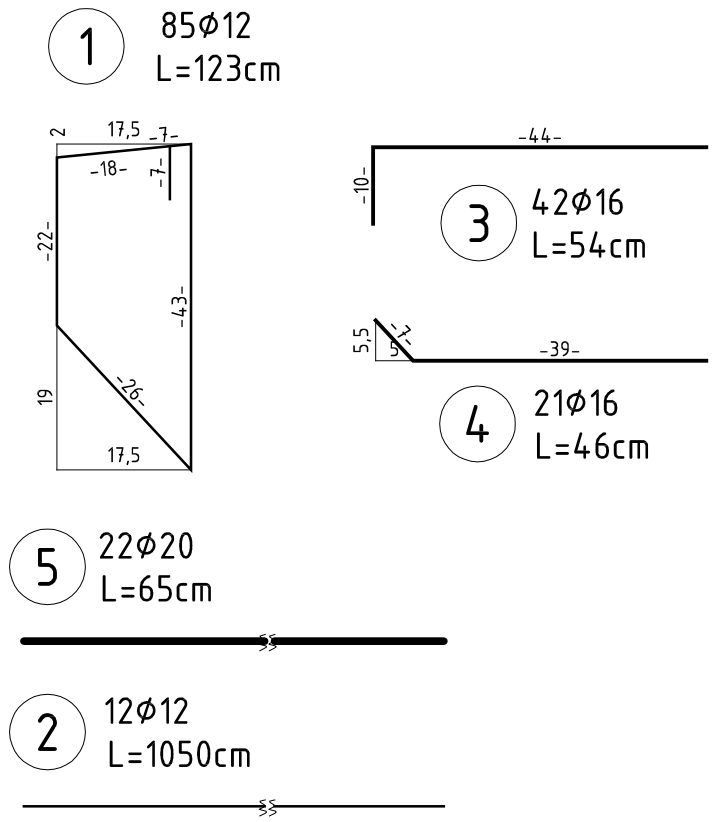

Uwaga:

Do prętów wklejanych należy przyspawać projektowane zbrojenie

STR. 66

Pracownia Projektowa EKODROGA **Robert Salomon** ul. Piasta 4/16, 62-025 Kostrzyn Wlkp. NIP 972-061-15-87 REGON 301329715 tel.: 665 341 470 e-mail: robert.salomon@interia.pl	**INWESTOR** **Gmina Miasto Lębork** **ul. Armii Krajowej 14** **84-300 LĘBORK**

TEMAT: **Przebudowa ulicy Kaszubskiej w Lęborku od ulicy Krzywoustego do ulicy Kartuskiej**

RYSUNEK: **Konstrukcja wspornika płyty przejściowej** NR **8**

STANOWISKO	IMIĘ I NAZWISKO	NR UPRAWNIEŃ I SPECJALNOŚĆ	DATA	PODPIS
PROJEKTANT	MGR INŻ. BARTOSZ TOMCZAK	WKP/0265/POOM/08 MOSTOWA	09.2012	
SPRAWDZAJĄCY	MGR INŻ. RAFAŁ KUŹMA	WKP/0308/POOM/09 MOSTOWA	09.2012	

BRANŻA	STADIUM	ROK OPRACOWANIA	NR UMOWY	SKALA
MOSTOWA	PB/PW	2012	GM.272.54.2012.M z dnia 15.06.2012	1:10 (20)