SZCZEGÓŁY KONSTRUKCYJNE
skala 1:20/1:50

SZCZEGÓŁ POSZERZENIA
skala 1:20

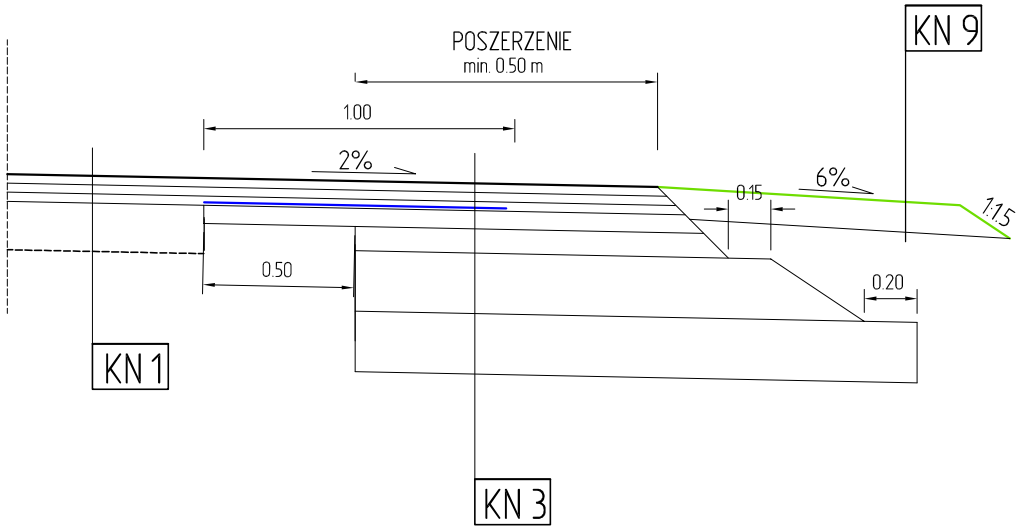

szczegół S1
KRAWĘŻNIK KAMIENNY TYPU
skala 1:20

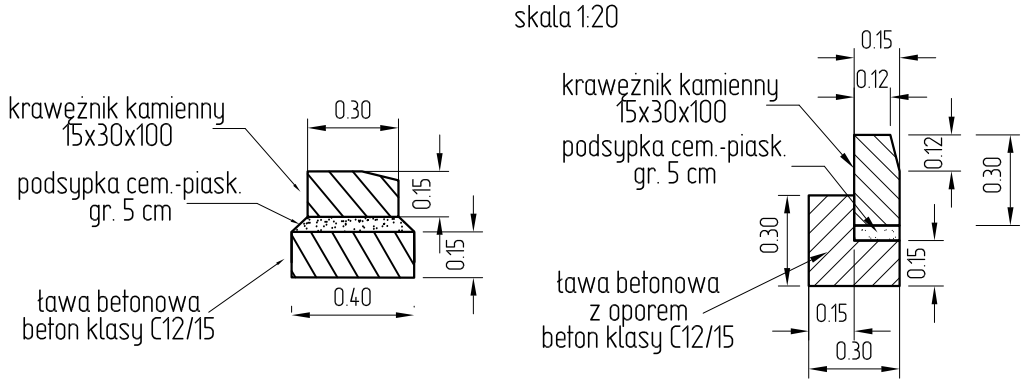

szczegół S2
KRAWĘŻNIK BETONOWY TYPU
LEKKIEGO NA ŁAWIE Z OPOREM
skala 1:20

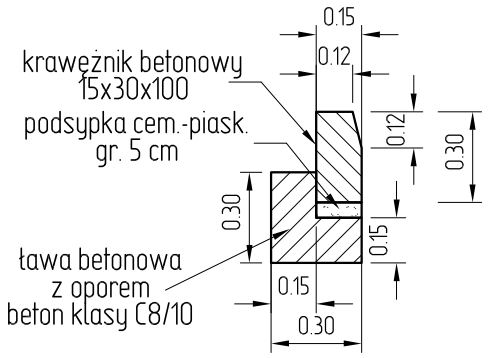

szczegół S3
OBRZEŻE BETONOWE
8x30x100 cm
skala 1:20

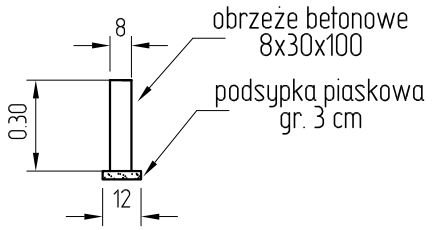

szczegół S4
OPORNIK BETONOWY
12x25x100 cm
skala 1:20

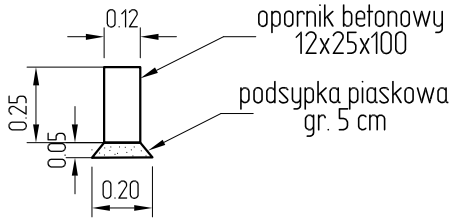

szczegół S5
KRAWĘŻNIK NAJAZDOWY
15x22x100 cm
skala 1:10

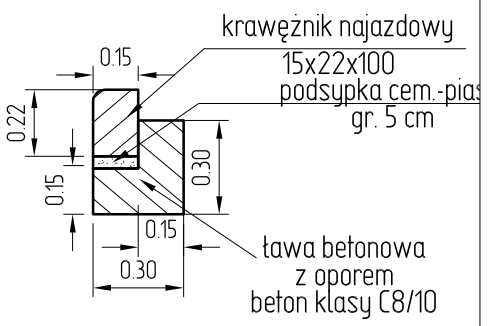

szczegół S6
ŚCIEK DROGOWY
skala 1:20

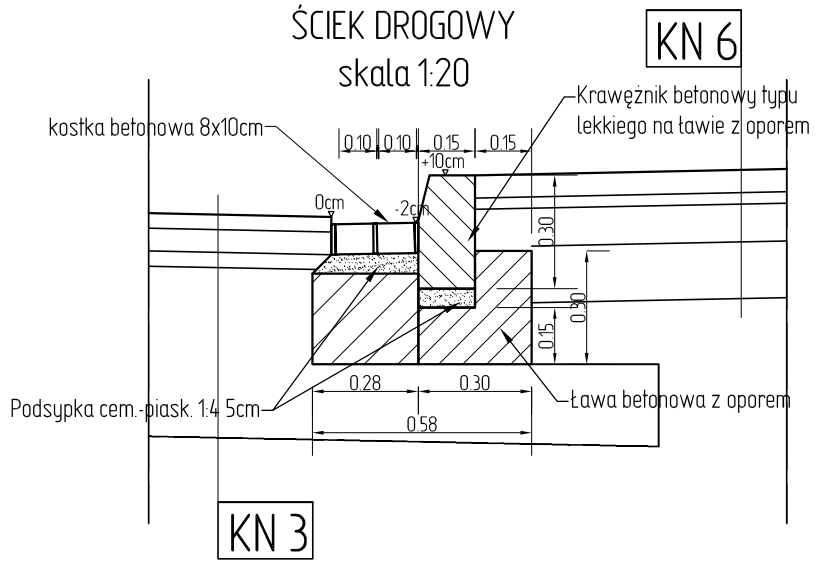

HIGHWAY Biuro Projektów
80-180 Gdańsk ul.Jeleniogórska 18/14
tel./fax. 58 710 05 93
biuro@highwaybp.pl www.highwaybp.pl

Inwestor:	ZARZĄD DRÓG POWIATOWYCH ul. Pionierów 10 84-300 Lębork
Temat:	Przebudowa drogi powiatowej nr 1329 G od drogi krajowej nr 6 do m. Lubowidz
Studium wykonalności:	PROJEKT WYKONAWCZY
Treść rysunku:	SZCZEGÓŁY KONSTRUKCYJNE

Projektant:	mgr inż. Piotr Urbański	Specjalność: Drogi Nr uprawnień: POM/0173/POOD/06	Podpis:
Opracował:	inż. Martyna Mikos		Podpis:
Sprawdzający:	mgr inż. Krzysztof Prymaka	Specjalność: Drogi Nr uprawnień: POM/0055/POOD/06	Podpis:

Data:	Branża:	Skala:	Rysunek:
WRZESIEŃ 2013	DROGOWA	1:20 / 1:50	3.4