Szczegół zjazdu publicznego przez chodnik

Skala 1:100

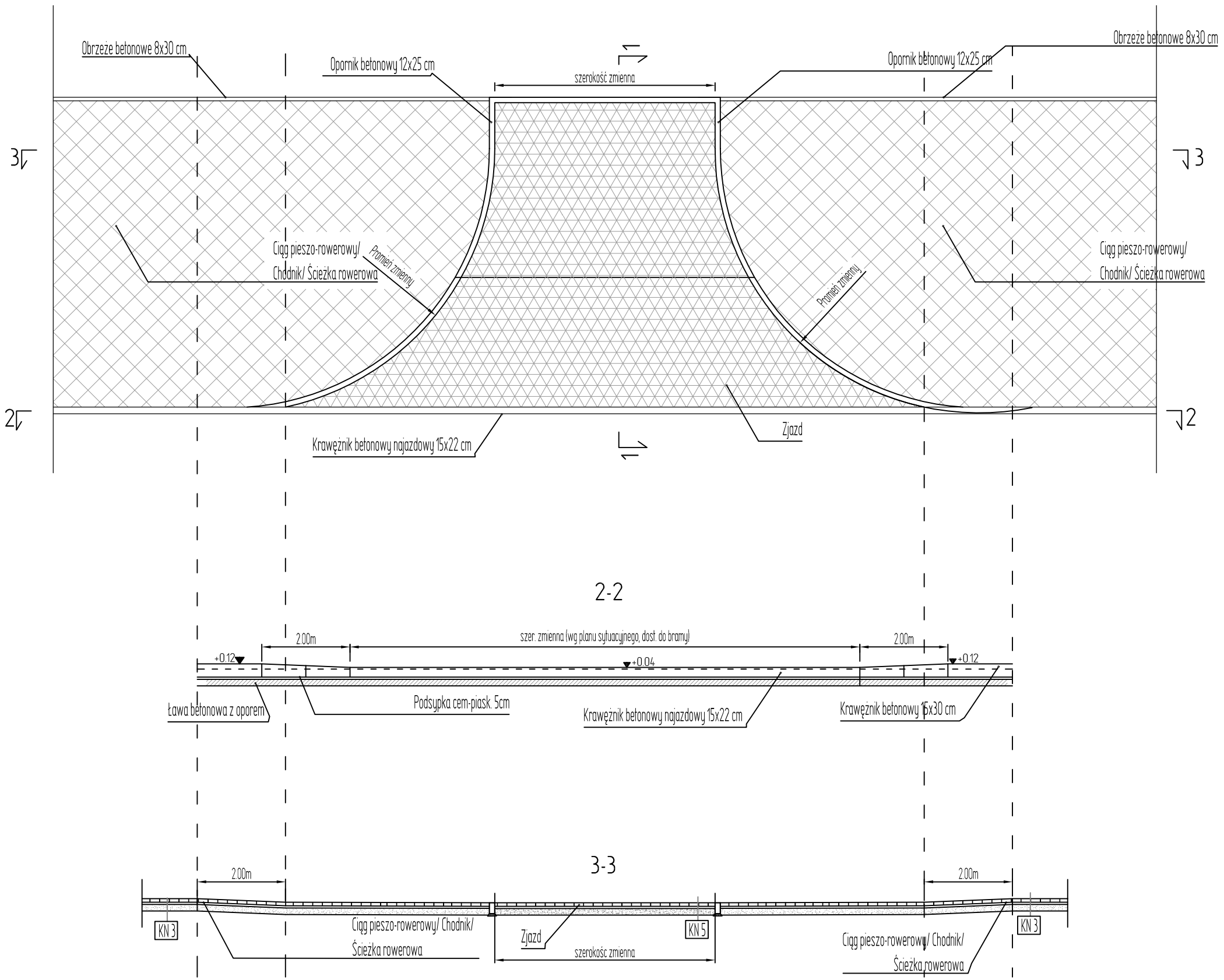

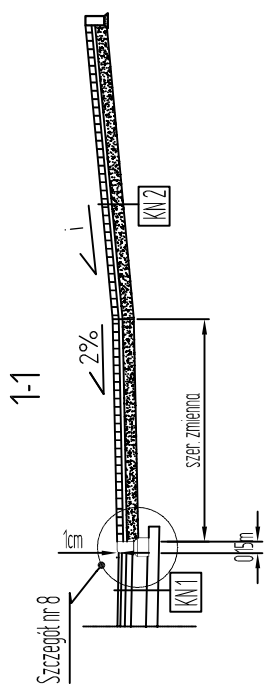

Szczegół zjazdu indywidualnego przez chodnik

Skala 1:100

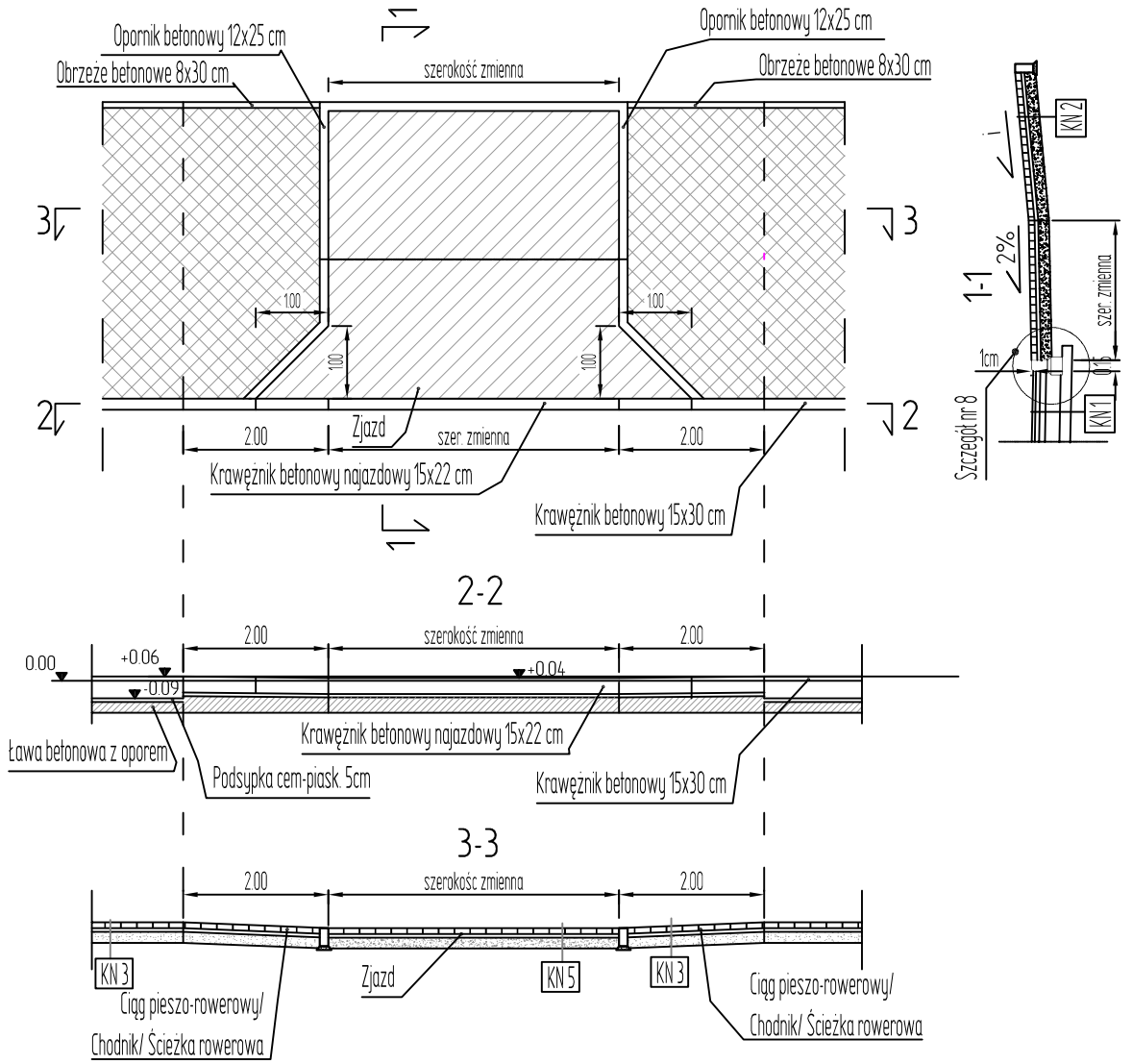

BIURO PROJEKTÓW Highway

HIGHWAY Biuro Projektów
80-180 Gdańsk ul.Jeleniogórska 18/14
tel./fax. 58 710 05 93
biuro@highwaybp.pl www.highwaybp.pl

Inwestor:
ZARZĄD DRÓG POWIATOWYCH
ul. Pionierów 10
84-300 Lębork

Temat:
Przebudowa drogi powiatowej nr 1329 G od drogi krajowej nr 6 do m. Lubowidz

Studium wykonalności:
PROJEKT WYKONAWCZY

Treść rysunku:
SZCZEGÓŁY ZJAZDÓW

Projektant:	mgr inż. Piotr Urbański	Specjalność: Drogi Nr uprawnień: POM/0173/POOD/06	Podpis:
Opracował:	inż. Martyna Mikos		Podpis:
Sprawdzający:	mgr inż. Krzysztof Prymaka	Specjalność: Drogi Nr uprawnień: POM/0055/POOD/06	Podpis:

Data:	Branża:	Skala:	Rysunek:
WRZESIEŃ 2013	DROGOWA	1:100	3.5